Machine Translated by Google

datavideo

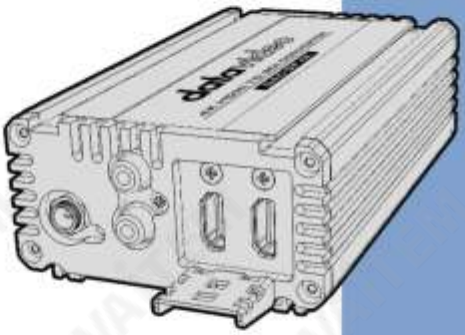

4K HDMI to SDI 변환기

DAC-9P 4K

Instruction Manual

www.datavideo.com

VAITEM
https://vaitem.com

Machine Translated by Google

목차

FCC 준수 선언문 4

경고 및 주의사항 4

보증 6

표준 보증 6

3 년 보증 6

처분 7

1. 소개 8

2. 연결 및 제어 9

2.1전면 패널 9

2.2 후면 패널 11

3. 펌웨어 업데이트 13

3.1 시스템 연결 14

3.2 펌웨어 버전 확인 15

3.3 펌웨어 업데이트 17

4. 치수 22

5. 사양 23

서비스 및 지원 28

VAITEM
https://vaitem.com

Machine Translated by Google

제품 및 서비스의 부인

이 사용 설명서에 제공된 정보는 참고용일 뿐입니다.Datavideo Technologies는 항상 정확하고 완전하며 적절한 정보를 제공하기 위해 노력할 것입니다. 그러나 Datavideo Technologies는 때때로 이 설명서의 일부 정보가 정확하지 않거나 불완전할 수 있음을 배제할 수 없습니다. 이 설명서에는 입력 오류, 누락 또는 잘못된 정보가 포함될 수 있습니다. Datavideo Technologies는 구매 결정을 내리거나 제품을 사용하기 전에 항상 이 문서의 정보가 정확한지 다시 한 번 확인할 것을 권장합니다.Datavideo Technologies는 누락 또는 오류, 또는 이 설명서에 포함된 정보를 사용하여 발생한 후속 손실 또는 손상에 대해 책임을 지지 않습니다. 이 설명서의 내용이나 제품에 대한 추가 조언은 지역 Datavideo 사무실이나 대리점에 문의하면 얻을 수 있습니다.

VAITEM
https://vaitem.com

Machine Translated by Google

FCC 준수 선언문

이 장치는 FCC 규정 15조를 준수합니다. 작동에는 다음 두 가지 조건이 적용됩니다.

(1) 이 장치는 유해한 간섭을 일으키지 않으며 (2) 이 장치는 원치 않는 작동을 유발할 수 있는 간섭을 포함하여 수신된 모든 간섭을 수용해야 합니다.

경고 및 주의사항

1. 이 경고를 모두 읽고 나중에 참조할 수 있도록 저장하십시오.
2. 이 장치에 표시된 모든 경고 및 지침을 따르십시오.
3. 청소하기 전에 벽면 콘센트에서 본 기기의 플러그를 뽑으십시오. 액체 또는 에어로졸 세척제를 사용하지 마십시오. 청소할 때는 젖은 천을 사용하십시오.
4. 본 기기를 물속이나 물 근처에서 사용하지 마십시오.
5. 본 기기를 불안정한 카트, 스탠드 또는 테이블 위에 올려 놓지 마십시오. 기기가 떨어져 심각한 손상을 입을 수 있습니다.
6. 캐비닛 상단, 후면 및 하단의 슬롯과 구멍은 통풍을 위해 제공됩니다. 이 장치의 안전하고 안정적인 작동을 보장하고 과열로부터 보호하려면 이러한 구멍을 막거나 덮지 마십시오. 캐비닛 바닥의 통풍구가 막힐 수 있으므로 이 기기를 침대, 소파, 깔개 또는 이와 유사한 표면에 놓지 마십시오. 이 장치는 열 조절기 또는 라디에이터 근처 나 위에 두어서는 안 됩니다. 적절한 환기가 제공되지 않는 한 이 장치를 빌트인 설치에 두어서는 안 됩니다.
7. 이 제품은 AC 어댑터의 표시 라벨에 표시된 유형의 전원으로만 작동해야 합니다. 사용 가능한 전원 유형이 확실하지 않은 경우 Datavideo 대리점이나 지역 전원에 문의하십시오.

   회사.
8. 전원 코드 위에 물건을 올려놓지 마십시오. 전원 코드가 밟히거나 넘어지거나 스트레스를 받을 수 있는 위치에 본 기기를 두지 마십시오.
9. 이 기기에 연장 코드를 사용해야 하는 경우 연장 코드에 연결된 제품의 총 암페어 정격이 연장 코드 정격을 초과 하지 않는지 확인하십시오.

VAITEM
https://vaitem.com

Machine Translated by Google

10. 단일 벽면 콘센트에 연결된 모든 장치의 총 암페어가 15암페어를 초과하지 않는지 확인합니다.

11. 캐비닛 환기 슬롯을 통해 어떤 종류의 물체도 이 장치로 밀어넣지 마십시오. 위험한 전압 지점에 닿거나 부품이 단락되어 화재나 감전의 위험이 있을 수 있습니다. 어떤 종류의 액체도 이 장치에 쏟지 마십시오.

12. 이 설명서의 다른 부분에서 특별히 설명된 경우를 제외하고 이 제품을 직접 수리하려고 하지 마십시오. "제거하지 마십시오"라고 표시된 덮개를 열거나 제거하면 위험한 전압 지점 또는 기타 위험에 노출될 수 있으며 보증이 무효화됩니다. 모든 서비스 문제는 자격을 갖춘 서비스 직원에게 문의하십시오.

13. 벽면 콘센트에서 이 제품의 플러그를 뽑고 공인 서비스 센터에 문의하십시오. 직원은 다음과 같은 조건에서

ㅏ. 전원 코드가 손상되거나 닳은 경우

비. 액체가 장치에 엎질러졌을 때;

씨. 제품이 비나 물에 노출되었을 때 디. 정상적인 작동 조건에서 제품이 정상적으로 작동하지 않는 경우. 이 설명서의 작동 지침에서 다루는 컨트롤만 조정하십시오. 다른 제어 장치를 부적절하게 조정하면 장치가 손상될 수 있으며 장치를 정상 작동으로 복원하기 위해 자격을 갖춘 기술자의 광범위한 작업이 필요할 수 있습니다.

이자형. 제품을 떨어뜨리거나 캐비닛을 떨어뜨렸을 때 손상된;

에프. 제품이 성능에 뚜렷한 변화를 나타내는 경우 서비스가 필요합니다.

VAITEM
https://vaitem.com

Machine Translated by Google

보증 표
준 보증

- Datavideo 장비는 구입일로부터 1년 동안 제조상의 결함에 대해 보증됩니다.
- 보증에 따른 수리를 요청할 때 구매 인보이스 원본 또는 기타 문서 증거를 제공해야 합니다.
- 사고, 오용, 무단 수리, 모래, 모래 또는 모래로 인한 손상
  물은 보증 대상이 아닙니다.
- 컴퓨터 시스템의 바이러스 및 맬웨어 감염은 보증 대상에서 제외됩니다.
- 승인되지 않은 타사 소프트웨어 설치로 인해 발생하는 모든 오류(당사 컴퓨터 시스템에서는 필요하 지 않음)는 보증 대상에서 제외됩니다.
- 보험을 포함한 모든 우편 또는 운송 비용은
  소유자.
- 기타 모든 성격의 클레임은 보장되지 않습니다.
- 케이블과 배터리는 보증 대상에서 제외됩니다.
- 보증은 구매한 국가 또는 지역에서만 유효합니다.
- 귀하의 법적 권리는 영향을 받지 않습니다.

3년 보증

- 2017년 7월 1일 이후에 구입한 모든 Datavideo 제품은 구입 후 30일 이내에 Datavideo에 제품 을 등록한 경우 표준 보증을 2년 무료로 연장할 수 있습니다.
- LCD 패널, DVD 드라이브, 하드 드라이브, 솔리드 스테이트 드라이브, SD 카드, USB Thumb 드라 이브, 조명, 카메라 모듈, PCIe 카드와 같이 예상 수명이 제한된 특정 부품은 1년 동안 보증됩니다.
- 3년 보증은 구매 후 30일 이내에 Datavideo의 공식 웹사이트 또는 지역 Datavideo 사무소 또는 공인 대리점에 등록해야 합니다.

VAITEM
https://vaitem.com

Machine Translated by Google

처분

EU 고객 전용 -WEEE 표시
제품 또는 포장에 있는 이 기호는 이 제품을 다른 가정용 쓰레기와 함께 폐기해서는 안 된다는 것을 나타냅니다. 대신, 폐 전기 및 전자 장비 재활용을 위해 지정된 수거 장소에 폐기 장비를 넘겨 처리하는 것은 사용자의 책임입니다. 폐기 시 폐기물 장비를 별도로 수거하고 재활용하면 천연 자원 을 보존하고 인간의 건강과 환경을 보호하는 방식으로 재활용할 수 있습 니다. 재활용을 위해 폐장비를 수거할 수 있는 위치에 대한 자세한 내용은 지역 시청, 가정 쓰레기 처리 서비스 또는 제품을 구입한 매장에 문의하십 시오.

VAITEM
https://vaitem.com

Machine Translated by Google

1. 소개

DAC-9P4K 4K HDMI to SDI 변환기는 최대 4K50/60 4K HDMI 신호를 12G-SDI 신호로 변환하므로 4K HDMI 신호 장치와 전문 12G-SDI 비디오 장비를 쉽게 연결할 수 있습니다.

DAC-9P4K를 사용하면 HDMI 입력 신호를 SDI 출력 신호로 변환할 수 있습니다. 또한 HDMI LOOPOUT 기능을 제공합니다. 또한 HDMI 또는 RCA 아날로그 오디오 신호의 오디오 신호를 SDI 출력의 오디오 소스로 선택할 수 있습니다.

DAC-9P4K Converter는 다양한 방송 및 전문 AV 애플리케이션에 유용합니다.

특징

- 최대 DCI 4K(4096 x 2160) 및 UHD 4K(3840 x 2160) 지원 • HDMI 2.0 입력 및 루프스루 출력 지원
- 2개의 12G SDI 출력 인터페이스 지원
- 리클로킹 지원
- 추가 2채널 RCA 아날로그 오디오 입력 인터페이스 제공
- 자동 입력 신호 감지 지원
- 견고하고 내구성이 뛰어난 알루미늄 외관 디자인

VAITEM
https://vaitem.com

Machine Translated by Google

2. 연결 및 제어

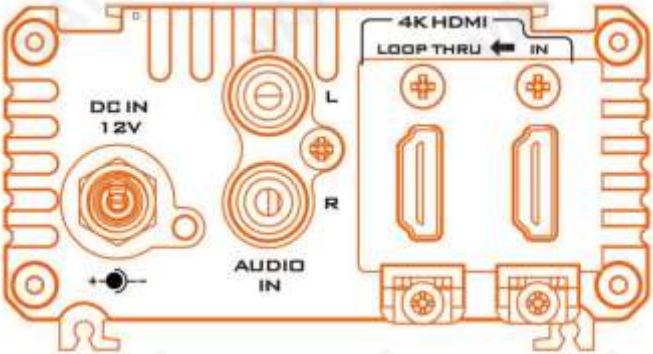

2.1전면 패널

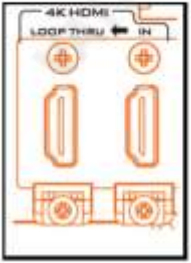

4K HDMI IN 입력/LOOP THRU 출력 4K HDMI IN 입력 인터페이스 및 LOOPTHRU 출력 인터페이스입니다.

IN: 4K HDMI 입력

LOOP THRU: 4K HDMI 루프 스루 출력.

VAITEM
http://vaitem.com

Machine Translated by Google

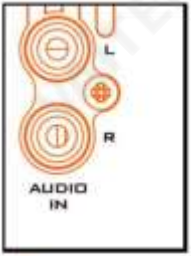

오디오 입력RCA 입력

언밸런스드 L/R 오디오 입력의2개 채널

DC 입력 소켓

제공된 12V DC 어댑터를 이 인터페이스에 연결하십시오. DC In 플러그의 외부 고정 링을 소켓에 나사로 조이면 연결이 고정될 수 있습니다.

전원 LED 표시등

DC IN 12V 전원이 연결되면 이 표시등이 켜집니다.

VAITEM
https://vaitem.com

Machine Translated by Google

2.2 후면 패널

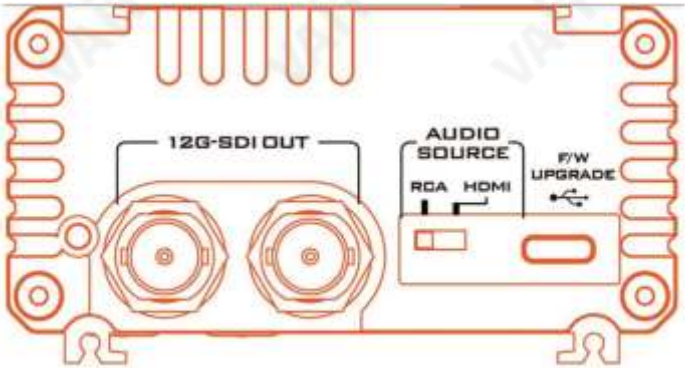

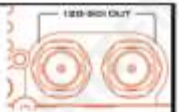	12GSDI OUT 출력 인터페이스 4K HDMI 입력 신호를 12GSDI 출력 신호로 변환하고 이 두 인터페이스의 출력 소스가 되는 두 개의 SDI OUT 출력 인터페이스입니다. 신호 LED 표시등: 출력 신호가 다음과 같을 때 연결되면 이 표시등이 켜집니다.
	AUDIO SOURCE 선택 스위치 HDMI 내장 오디오 신호를 출력할지 RCA 아날로그 오디오 신호를 출력할지 선택하는 AUDIO SOURCE 선택 스위치입니다.

VAITEM
https://vaitem.com

Machine Translated by Google

F/W 업그레이드
이 USB Type C 인터페이스는 펌웨어 업데이트에만 사용됩니다.

VAITEM
https://vaitem.com

Machine Translated by Google

3. 펌웨어 업데이트

펌웨어 업데이트 절차

DAC-9P 4K

이 문서는 DAC-9P4K 4K HDMI to SDI Converter 업데이트 절차를 제공합니다.

DAC-9P4K 4K HDMI to SDI 컨버터 펌웨어 업데이트 펌웨어 업데이트 전 준비해야 할 사항

최신 DAC-9P 4K 펌웨어 zip 파일 x 1

최신 펌웨어 zip 파일은 Datavideo 공식 웹사이트 https://www.datavideo.com/product/DAC-9P%204K 의 DAC-9P 4K 제품 페이지에서 다운로드할 수 있습니다.. 다운로드한 펌웨어 zip 파일의 압축을 풀면 하나의 펌웨어 파일을 볼 수 있습니다.

변환기 펌웨어 파일 : CV-5132KDV_20220818_NUC.bin DAC-9P 4K 본체 x 1

USB TypeC/USB TypeA 어댑터 케이블 x 1 펌웨어 업데이트 도구 x 1

DC 12V 전원 어댑터 x 1

노트북 PC x 1

이 문서는 Windows 컴퓨터에서 펌웨어 업데이트를 수행하는 방법을 설명합니다.

VAITEM
https://vaitem.com

Machine Translated by Google

3.1 시스템 연결

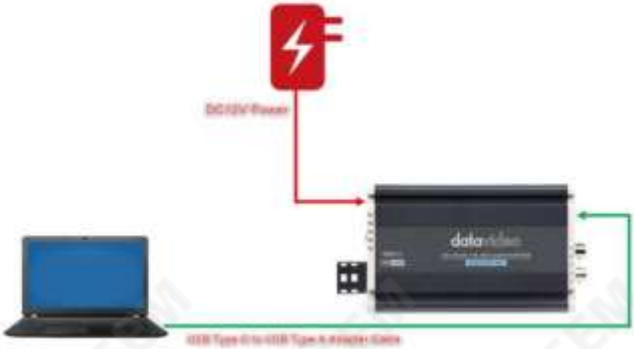

VAITEM
https://vaitem.com

Machine Translated by Google

펌웨어 버전 확인 15페이지
펌웨어 업데이트 17페이지

3.2 펌웨어 버전 확인

1. 12V 전원 어댑터를 사용하여 DAC-9P 4K의 DC IN 12V 전원 인터페이스에 연결하십시오.

2. USB Type-C-USB Type-A 어댑터 케이블을 사용하여 DAC-9P 4K의 USB Type-C 인터페이스 에서 노트북 PC 또는 PC의 USB Type A 인터페이스로 연결하십시오.

3. 다운로드한 펌웨어 업데이트 도구 "DAC-TOOL.exe"를 열니다.

VAITEM
https://vaitem.com

Machine Translated by Google

4. DAC-9P4K 옵션을 선택하십시오.

5. "FW Revision" 열 옆에 있는 "읽기" 버튼을 눌러 읽으십시오.

현재 펌웨어 버전

VAITEM
https://vaitem.com

Machine Translated by Google

3.3 펌웨어 업데이트

1. 12V 전원 어댑터를 사용하여 DAC-9P4K의 DC IN 12V 전원 인터페이스에 연결하십시오.

2. USB Type-C-USB Type-A 어댑터 케이블을 사용하여 DAC-9P4K의 USB Type-C 인터페이스 에서 노트북 PC 또는 PC의 USB Type-A 인터페이스로 연결하십시오.

3. 다운로드한 펌웨어 업데이트 도구 "DAC-TOOL.exe"를 엽니다.

。

VAITEM
http://vaitem.com

Machine Translated by Google

4. DAC-9P4K 옵션을 선택하십시오.

5. "펌웨어 MCU" 옆에 있는 버튼을 클릭하여

다운로드한 펌웨어 파일을 다운로드한 다음 "열기" 버튼을 누릅니다.

VAITEM
https://vaitem.com

Machine Translated by Google

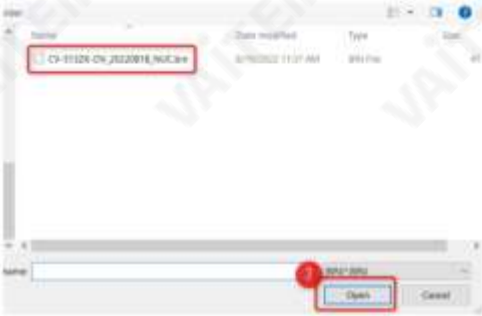

6. 펌웨어 파일이 선택된 것을 볼 수 있습니다. "굽기" 버튼을 누르십시오.

VAITEM
https://vaitem.com

Machine Translated by Google

7. DAC-9P 4K를 재부팅하라는 알림이 표시됩니다. 플러그를 뽑으십시오.

DAC-9P 4K의 전원을 다시 연결합니다.

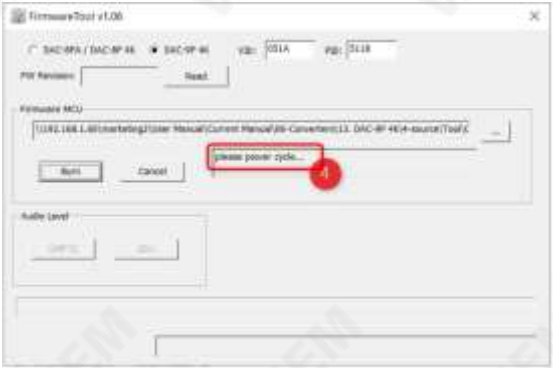

8. DAC-9P 4K의 전원을 껐다 켠 후 펌웨어 업데이트 절차는 다음과 같습니다.

자동으로 시작되었습니다. 진행률 표시줄이 100%에 도달하면 펌웨어가

성공적으로 업데이트되었습니다.

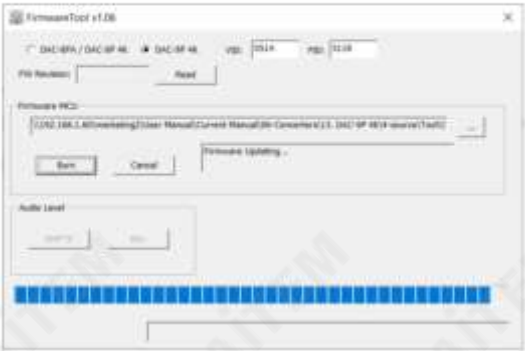

VAITEM
http://vaitem.com

Machine Translated by Google

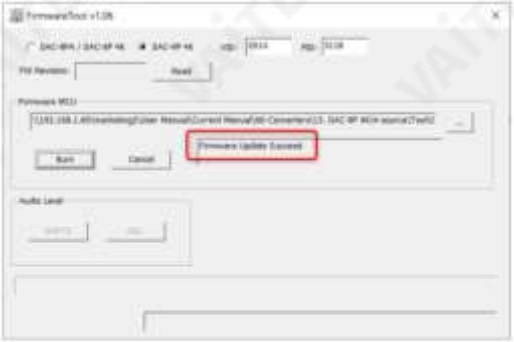

VAITEM
https://vaitem.com

Machine Translated by Google

4. 치수

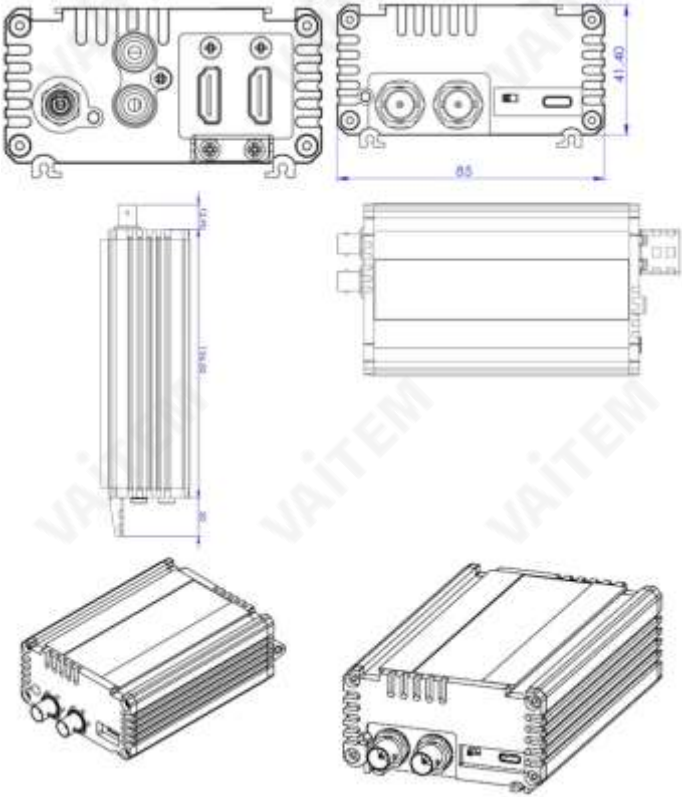

밀리미터(mm)의 모든 측정

VAITEM
https://vaitem.com

Machine Translated by Google

5. 사양

모델명	DAC-9P4K
상품명	4K HDMI-SDI 변환기
변환	4K HDMI -12G/3G/HD/SDSDI
비디오 입력	1x HDMI 2.0 유형 A
루프 스루	1 x HDMI 2.0 유형 A
비디오 출력	2 x 12G-SDI(3G-SDI 레벨 A)
오디오 입력	2 x RCA(언밸런스드 오디오 L/R) HDMI 임베디드 오디오, 24비트, 8채널
오디오 출력	SDI 임베디드 오디오, 24비트, 8채널
지원되는 비디오 입력 형식	4096x2160p: 60/50/30/25/24 3840x2160p: 60/50/30/25/24 1080p: 60/50/30/25/24 1080i: 60/50, 720p: 60/50

VAITEM
https://vaitem.com

Machine Translated by Google

출력 해상도	SD, HD 및 4K HDMI 비디오 입력을 자동으로 일치
리클록	예
SDI 케이블 드라이브	예
업데이트 및 구성	USB 유형 C
치수(가로x가로x높이)	136.5 x 85 x 45mm
무게	0.39kg
작동 온도 범위	0~40 ℃
힘	DC 12V, 9.4W

VAITEM
https://vaitem.com

Machine Translated by Google

Note

VAITEM
https://vaitem.com

Machine Translated by Google

Note

VAITEM
https://vaitem.com

Machine Translated by Google

Note

VAITEM
https://vaitem.com

Machine Translated by Google

Service & Support

서비스 및 지원

It is our goal to make your products ownership a satisfying experience. Our supporting staff is available to assist you in setting up and operating your system. Please refer to our web site www.datavideo.com for answers to common questions, support requests or contact your local office below.

https://www.datavideo.com/product/DAC-9P%204K

datavideo

www.datavideo.com

@DatavideoUSA @DatavideoIndia2016
@DatavideoEMEA @Datavideojapan
@DatavideoTaiwan @DatavideoLatam
@DatavideoAsia @DatavideoBrasil

@Datavideo
@Datavideo_EMEA
@Datavideo_Taiwan

@DatavideoUSA
@DVTWDVCN

@DatavideoUSA
@DatavideoEurope

All the trademarks are the properties of their respective owners.

2022년 9월 2일 Ver:E1
VAITEM
https://vaitem.com