Machine Translated by Google

datavideo

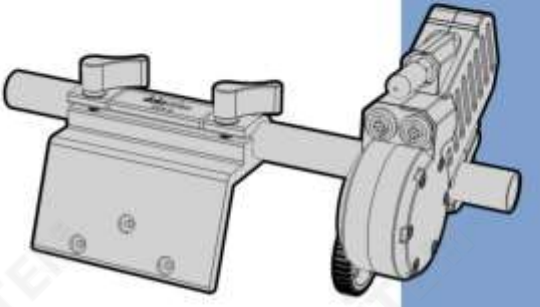

줌 컨트롤 키트

TILTA NUCLEUS-M용

모터

# ZEK-2

# Instruction Manual

www.datavideo.com

VAITEM
https://vaitem.com

Machine Translated by Google

# 목차

FCC 규정 준수 선언문..... 4

경고 및 주의사항..... 4

보증..... ..... 6

표준 보증 ..... .....6

3 년 보증..... .....7

처분..... ..... 7

소개..... ..... 9

기능..... .....9

집회..... ..... 10

제품 부품 ..... .....10

지침 ..... .....14

사양 ..... ..... 23

액세서리 목록 ..... ..... 23

서비스 및 지원..... 24

제품 및 서비스의 부인

이 사용 설명서에서 제공하는 정보는

가이드만. Datavideo Technologies는 항상 정확하고 완전하며 적절한 정보를 제공하기 위해 노력할 것입니다. 그러나 Datavideo Technologies

때때로 이 설명서의 일부 정보가



VAITEM
https://vaitem.com

Machine Translated by Google

정확하지 않거나 불완전할 수 있습니다. 이 설명서에는 다음이 포함될 수 있습니다.
입력 오류, 누락 또는 잘못된 정보. Datavideo Technologies는 구매 결정을 내리
거나 제품을 사용하기 전에 항상 이 문서의 정보가 정확한지 다시 한 번 확인
할 것을 권장합니다. Datavideo Technologies는

누락 또는 오류 또는 후속 손실 또는
이 설명서에 포함된 정보를 사용하여 발생한 손상.
이 설명서의 내용이나 제품에 대한 추가 조언은 지역 Datavideo 사무실이나 대리점에 문의하
면 얻을 수 있습니다.



VAITEM
https://vaitem.com

Machine Translated by Google

# FCC 준수 선언문

이 장치는 FCC 규정 15조를 준수합니다. 작동에는 다음 두 가지 조건이 적용됩니다.

(1) 이 장치는 유해한 간섭을 일으키지 않으며 (2) 이 장치는 원치 않는 작동을 유발할 수 있는 간섭을 포함하여 수신된 모든 간섭을 수용해야 합니다.

# 경고 및 주의사항

1. 이 경고를 모두 읽고 나중에 참조할 수 있도록 저장하십시오.

2. 이 장치에 표시된 모든 경고 및 지침을 따르십시오.
3. 청소하기 전에 벽면 콘센트에서 본 기기의 플러그를 뽑으십시오. 사용하지 마세요 액체 또는 에어로졸 세척제. 청소할 때는 젖은 천을 사용하십시오.
4. 본 기기를 물속이나 물 근처에서 사용하지 마십시오.
5. 본 기기를 불안정한 카트, 스탠드 또는 테이블 위에 올려 놓지 마십시오. 단위 떨어져 심각한 손상을 입을 수 있습니다.
6. 캐비닛 상단, 후면 및 하단의 슬롯과 구멍은 통풍을 위해 제공됩니다. 이 장치의 안전하고 안정적인 작동을 보장하고 과열로부터 보호하려면 이러한 구멍을 막거나 덮지 마십시오. 캐비닛 바닥의 통풍구가 막힐 수 있으므로 이 기기를 침대, 소파, 깔개 또는 이와 유사한 표면에 놓지 마십시오. 이 장치는 열 조절기 또는 라디에이터 근처나 위에 두어서는 안 됩니다. 적절한 환기가 제공되지 않는 한 이 장치를 빌트인 설치에 두어서는 안 됩니다.

7. 이 제품은 AC 어댑터의 표시 라벨에 표시된 유형의 전원으로만 작동해야 합니다. 사용 가능한 전원 유형이 확실하지 않은 경우 Datavideo 대리점이나 지역 전력 회사에 문의 하십시오.

8. 전원 코드 위에 물건을 올려놓지 마십시오. 찾지 마세요 전원 코드가 밟히거나 넘어지거나 스트레스를 받는 이 장치.



VAITEM
https://vaitem.com

Machine Translated by Google

9. 이 기기에 연장 코드를 사용해야 하는 경우 연장 코드에 연결된 제품의 총 암페어 정격이 연장 코드 정격을 초과하지 않는지 확인하십시오.

10. 단일 벽면 콘센트에 연결된 모든 장치의 총 암페어가 15암페어를 초과하지 않는지 확인합니다.

11. 캐비닛을 통해 이 장치에 어떤 종류의 물건도 밀어 넣지 마십시오.
위험한 전압 지점에 닿거나 부품을 단락시켜 화재나 감전의 위험을 초래할 수 있습니다.
어떤 종류의 액체도 이 장치에 쏟지 마십시오.

12. 이 설명서의 다른 부분에 특별히 설명된 경우를 제외하고는
이 제품을 직접 수리하십시오. "제거하지 마십시오"라고 표시된 덮개를 열거나 제거하면 위험한 전압 지점 또는 기타 위험에 노출될 수 있으며 보증이 무효화됩니다. 모든 서비스 문제는 자격을 갖춘 서비스 직원에게 문의하십시오.

13. 다음 조건에서는 벽면 콘센트에서 이 제품의 플러그를 뽑고 자격을 갖춘 서비스 직원에게 문의하십시오.
ㅏ. 전원 코드가 손상되거나 닳은 경우
비. 액체가 장치에 엎질러졌을 때;
씨. 제품이 비나 물에 노출되었을 때 디. 정상적인 작동 조건에서 제품이 정상적으로 작동하지 않는 경우. 이 설명서의 작동 지침에서 다루는 컨트롤만 조정하십시오.

다른 컨트롤을 부적절하게 조정하면 손상될 수 있습니다.
장치를 정상 작동으로 복원하려면 자격을 갖춘 기술자의 광범위한 작업이 필요할 수 있습니다.
이자형. 제품을 떨어뜨리거나 캐비닛을 떨어뜨렸을 때
손상된;
에프. 제품의 성능에 뚜렷한 변화가 있어 서비스가 필요함을 나타내는 경우.



VAITEM
https://vaitem.com

Machine Translated by Google

# 보증

## 표준 보증

- Datavideo 장비는 구입일로부터 1년 동안 제조상의 결함에 대해 보증됩니다.
- 수리 요청 시 원본 구매 인보이스 또는 기타 증빙 자료를 제공해야 합니다.

보증.

- Datavideo가 제조하지 않은 모든 제품(
  Datavideo 로고)의 보증 기간은 구입일로부터 1년입니다.
- 사고, 오용, 무단 수리, 모래,
  모래 또는 물은 보증 대상이 아닙니다.
- 컴퓨터 시스템의 바이러스 및 맬웨어 감염은 보증 대상에서 제외됩니다.
- 승인되지 않은 타사 소프트웨어로 인한 모든 오류
  당사 컴퓨터 시스템에서 요구하지 않는 설치는 보증 대상에서 제외됩니다.
- 보험을 포함한 모든 우편 또는 운송 비용은 소유자 부담입니다.
- 기타 모든 성격의 클레임은 보장되지 않습니다.
- 헤드폰, 케이블, 배터리, 금속 부품,
  하우징, 케이블 릴 및 소모품은 아래에 포함되지 않습니다.
  보증.
- 보증은 구매한 국가 또는 지역에서만 유효합니다.
- 귀하의 법적 권리는 영향을 받지 않습니다.



VAITEM
https://vaitem.com

Machine Translated by Google

## 3년 보증

- 2017년 7월 1일 이후에 구매한 모든 Datavideo 제품은 2년 동안 무료로 사용할 수 있습니다.
  표준 보증 연장,
  단, 구매 후 30일 이내에 제품을 Datavideo에 등록해야 합니다.

- LCD 패널, DVD 드라이브, 하드 드라이브, 솔리드 스테이트 드라이브, SD 카드, USB Thumb 드라이브, 조명, 비 PCIe 카드 및 타사 제공 PC 구성 요소와 같이 예상 수명 이 제한된 특정 부품은 1년 동안 보증됩니다.

- 3년 보증은 구매 후 30일 이내에 Datavideo의 공식 웹사이트 또는 지역 Datavideo 사무소 또는 공인 대리점에 등록해야 합니다.

## 처분

### EU 고객 전용 -WEEE 표시

제품 또는 포장에 있는 이 기호

이 제품을 폐기해서는 안 됨을 나타냅니다.

다른 가정 쓰레기와 함께. 대신 지정된 장소에 인계하여 폐기물 장비를 처리하는 것은 귀하의 책임입니다.

쓰레기 재활용 수거장

전기 및 전자 장비. 폐기 시 폐기물 장비를 별도로 수거하고 재활용하면 천연 자원을 보존하고 인간의 건강과 환경을 보호하는 방식으로 재활용할 수 있습니다. 재활용을 위해 폐장비를 수거할 수 있는 위치에 대한 자세한 내용은 지역 시청, 가정 쓰레기 처리 서비스 또는 제품을 구입한 매장에 문의하십시오.



VAITEM
https://vaitem.com

Machine Translated by Google

CE 마킹 은 이 페이지의 왼쪽에 표시된 기호입니다. "CE" 라는 문자 는 문자 그대로 "유럽 적합성"을 의미하는 프랑스어 구 "Conformité Européene"의 약어입니다. 처음에 사용된 용어 는 "EC Mark"였으며 1993년 Directive 93/68/EEC에서 공식 적으로 "CE Marking"으로 대체되었습니다. 이제 "CE Marking"은 모든 EU 공식 문서에서 사용됩니다.



VAITEM
https://vaitem.com

Machine Translated by Google

## 소개

ZEK-2Zoom Encoder Kit는
자동 추가 기능을 추가하는 Tilta Nucleus-M 모터 장착
Panasonic Lumix BGH-1 캠코더에 줌 포지셔닝 P
TR-10/10T MARK II 로봇 팬 틸트 헤드 에 장착 .

Tilta Nucleus-M 모터는 Tilta 공식 웹사이트 (https://tilta.com/shop/ n ucleus m-motor-kit-i/) 에서 구입할 수 있습니다.

특징

- 자동 줌 위치 지정
- 유연한 마운트 위치



VAITEM
https://vaitem.com

Machine Translated by Google

# 집회

이 장에는 두 개의 섹션이 있습니다. 첫 번째 섹션과 어셈블리에서 ZEK-2의 다른 부분에 대해 설명합니다.

절차는 두 번째 섹션에서 설명합니다.

## 제품 부품

아래 표에는 제품 패키지에서 찾을 수 있는 모든 부품이 나열되어 있습니다.

| 이름 | 설명 |
|---|---|
| | |



VAITEM
https://vaitem.com

Machine Translated by Google

| | |
|---|---|
| 다리<br>핵M<br>모터 | Tilta Nucleus-M 모터는 캠코더의 줌 링을 감싸는 기어 링 벨 트와 맞물려야 합니다. 두 개의 내선 포트는 PTR-10/10T MARK II 로봇 팬 틸트 헤드의 DC OUT 및<br><br>줌 센서 포트.<br><br> <br><br><br>참고: Tilta Nucleus-M 모터는 ZEK-2의 일 부로 제공되지 않습니다. 구매하려면 아래 링크를 따르십시오. https://tilta.com/shop/nucleus-m-motor kit-i/ |



VAITEM
https://vaitem.com

Machine Translated by Google

| | |
|---|---|
| 디탭파워<br>브레이크아웃<br>케이블 | DTap 전원 브레이크 아웃 케이블의 DTap 끝을 PTR-10/10T MARK II의 DC OUT 포트에 연결합니다. 브 레이크아웃 끝에서 Tilta 7pin 커넥터는 Tilta Nucleus-M 모터에 연결해야 합니다.<br><br>DC 잭은 Panasonic Lumix DC BGH-1 카메라의 전원 소켓에 연결해야 합니다.<br> |
| 틸타 컨트롤<br>케이블 | Tilta 제어 케이블을 사용하여<br>PTR-10/10T MARK II Robotic Pan Tilt Head의 줌 센서 포트를 Ext.<br>Tilta Nucleus-M 모터의 포트.<br> |
| 금속 바 | 금속 막대는 Tilta Nucleus-M 모터를 제자리에 고정합니다.<br> |



VAITEM
https://vaitem.com

Machine Translated by Google

| | |
|---|---|
| 바 홀더 | 금속 막대를 막대 홀더에 삽입하십시오.<br>그런 다음 제품 패키지에 제공된 3개의 나사를 사용하여 PTR-1 0/10T Mark II의 카메라 마운트 플레이트에 장착합니 다.<br> |
| M0.8 기어<br>링 벨트 | 기어 링 벨트를 감싸십시오.<br>Panasonic Lumix DC BGH-1 카메라의 줌<br>링을 누른 다음 Tilta Nucleus-M 모터를 누릅니다.<br>맞물릴 때까지 벨트 쪽으로<br> <br>참고: M0.8 기어 링 벨트는 범용 부품입니다. 특정 애플리케이션에 더 적합한 것을 찾으려면 아래 링크를 따르십시오.<br>https://tilta.com/shop/seamless-focus-gear-ring/ |



VAITEM
https://vaitem.com

Machine Translated by Google

지침

• 1단계

아래 그림과 같이 금속 막대의 한쪽 끝을 삽입하십시오.
막대 홀더에 넣고 금속 막대의 다른 쪽 끝을

그런 다음 Tilta Nucleus-M 모터를 조입니다.

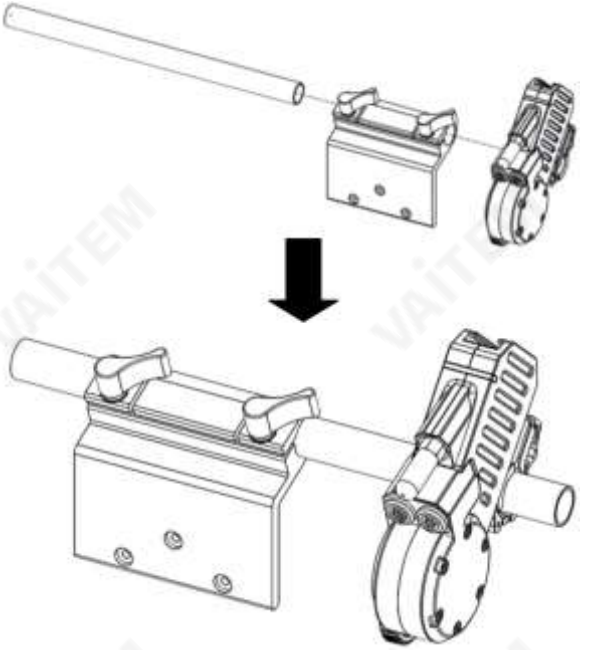



VAITEM
https://vaitem.com

Machine Translated by Google

• 2단계

아래 그림과 같이 플라스틱 지퍼 백에 제공된 나사 3개를 사용하여 금속 막대와 Tilta Nucleus-M 모터와 함께 막대 홀더를 PTR-10/10T M ARK II의 카메라 마운트 플레이트에 고정합니다.

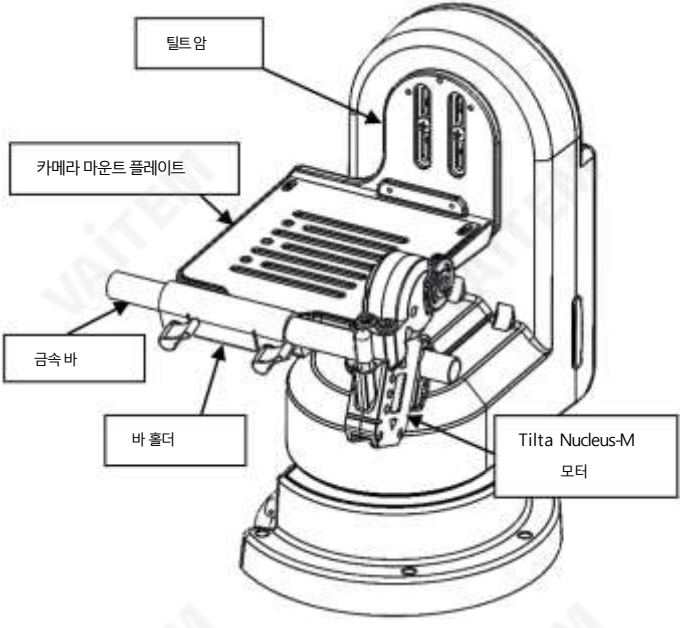




VAITEM
https://vaitem.com

Machine Translated by Google

• 3단계

Panasonic Lumix DC-BGH-1 카메라의 줌 링에 기어 링 벨트를 감고 Tilta Nudeus-M 모터를 누릅니다.

맞물릴 때까지 벨트 쪽으로

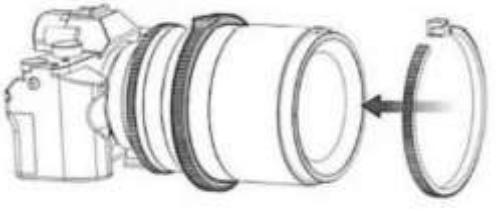

• 4단계

작동 및 전원 공급을 위해 아래 나열된 3개의 케이블을 연결합니다.

DTap 전원 브레이크아웃 케이블

D-Tap 전원 브레이크 아웃 케이블의 D-Tap 끝을 PTR-10/10T MARK II의 DC OUT 포트에 연결합니다. 브레이크 아웃 끝에서 Tilta 7 핀 커넥터는 하나의 Ext에 연결되어야 합니다. Tilta Nudeus-M 모터의 포트와 DC 잭은 Panasonic Lumix DC의 전원 소켓에 연결해야 합니다.

BGH-1 카메라.

틸타 제어 케이블

Tilta 제어 케이블은 Zoom 사이에 연결해야 합니다.

PTR-10/10T MARK II의 센서 포트와 Ext. Tilta Nudeus-M 모터의 포트.



VAITEM
https://vaitem.com

Machine Translated by Google

원격 케이블

원격 케이블은 PTR 10/10T MARK II 로봇 팬 틸트 헤드와 함께 제공되는 표준 케 이블입니다. 원격 케이블은 PTR-10/10T MARK II의 원격 포트를 연결하는 데 사용할 수 있습니다.

Panasonic Lumix DCBGH-1 카메라의 REMOTE 단자.

원격 케이블의 8핀 스냅 앤 잠금 미니DIN 커넥터는 원격 포트에 연결되면 단단히 고정됩니다. 제거하려면 두 손가락을 사용하여 두 개의 화살표로 표시된 플러그 부분을 살짝 잡은 다음 커넥터를 잡아당깁니다.

외부.



VAITEM
https://vaitem.com

Machine Translated by Google

아래 다이어그램은 PTR-10/10T MARK II의 측면 패널에서 Panasonic Lumix DC-BGH-1 카메라 및 Tilta Nucleus-M 모 터까지의 와이어 연결을 보여줍니다.

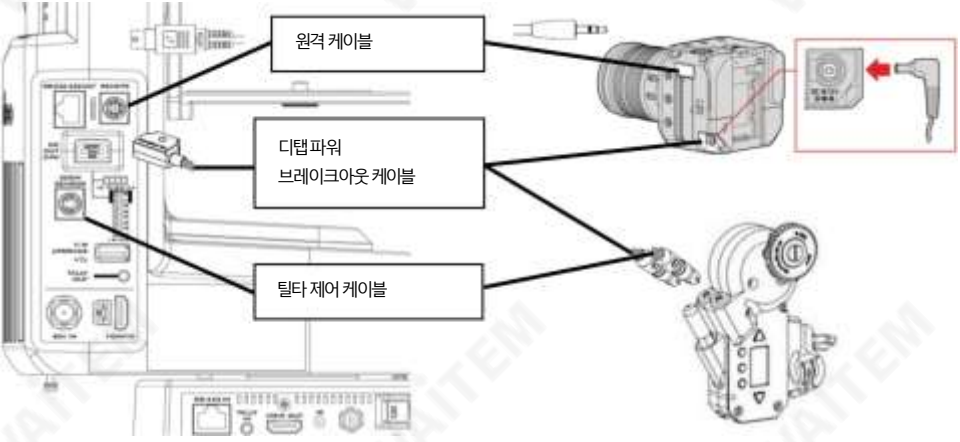




VAITEM
https://vaitem.com

Machine Translated by Google

• 5단계

이 단계에서는 PTR-10/10T를 구성하는 방법을 보여줍니다.
MARK II 및 Panasonic Lumix DCBGH-1 카메라.

PTR-10/10T MARK II 설정

• 위치 7과 8을 설정하여 DC 출력을 12V로 전환
DIP 스위치를 ON으로 설정합니다.

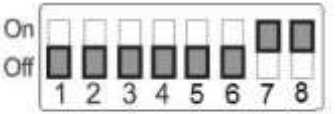


• OSD 메뉴에서 원격 출력 모드를 LANC로 설정합니다. Panasonic 때문에 Panasonic Lumix DCBGH-1 카메라 LANC 인터페이스를 통해 액세스할 수 있습니다.

4 원격 제어 6. 원격 출력 설정

1.원격 출력 모드 LanC Panasonic

• 줌 인코더 모드를 Tilta-CTL로 설정합니다.

• 변경 사항을 적용하려면 장치를 재부팅하십시오.

BGH-1 설정

카메라의 OSD 메뉴 설정

• 초점 모드 설정

아래 메뉴 경로를 따라 초점 모드를 MF 로 설정 하여 수동으로 초점을 조정합니다.

[메뉴/설정] ➡ 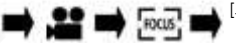 ➡ [초점 모드]





VAITEM
https://vaitem.com

Machine Translated by Google

• 노출 모드(IRIS) 설정

아래 메뉴 경로를 따라 노출 모드를 설정하세요.

A 또는 M 모드로 전환합니다.

[메뉴/설정] ➡ 🎥 ➡ ⚙ ➡ [노출 모드]

모드 는 카메라가 셔터 속도를 자동으로 선택하는 동안 조리개를 수동으로 설정하는 조리개 우선 모드입니다.

M 모드 에서는 조리개와 셔터 속도를 수동으로 설정할 수 있습니다.

참고: 초점 또는 조리개를 조정할 수 없는 경우 BGH-1 및 PTR-10 MARK II의 전 원을 껐다가 켜십시오.

• 6단계

Panasonic Lumix DCBGH-1 카메라의 렌즈를

렌즈 움직임이 카메라의 OSD 메뉴 설정에 따라 달라지는 AUTO 모드.

참고: 렌즈를 완전 수동 모드로 밀지 마십시오.



VAITEM
https://vaitem.com

Machine Translated by Google

• 7단계

PTR-10/10T MARK II의 리모컨에서 아래 그림과 같이 홈 버튼(빨간색 사각형으로 둘러싸여 있음)을 눌러 Tilta Nucleus-M 모터 보정을 시작합니다.

모터가 완전히 한 바퀴 회전한 후 원래 위치로 돌아가면 보정이 완료됩니다. 조정을 시작할 수 있습니다

모터 보정 후 카메라 줌.

VAITEM
https://vaitem.com

Machine Translated by Google

## Notes



VAITEM
https://vaitem.com

Machine Translated by Google

# 명세서

| 이름 모 | 줌 인코더 키트 |
|---|---|
| 델 번호 | ZEK-2 |
| 줌 | 자동 줌 위치 지정 |
| 산 | 유연한 마운트 위치 |

# 액세서리 목록

| 항목 없음 | | 수량 |
|---|---|---|
| 1 | 틸타 제어 케이블(미니 딘 4핀-틸타 7핀) | 1 |
| 2 | D-tap 전원 브레이크아웃 케이블(D-tap to Tilta 7 핀 및 DC 5.5mm) | 1 |
| 삼 | 기어 링 M0.8 메탈 바 | 1 |
| 4 | 바 홀더 | 1 |
| 5 | | 1 |
| 6 | 기어 나사 M3 x 4mm | 삼 |



VAITEM
https://vaitem.com

Machine Translated by Google

VAITEM
https://vaitem.com

# Service & Support

# 서비스 및 지원

It is our goal to make your products ownership a satisfying experience. Our supporting staff is available to assist you in setting up and operating your system. Please refer to our web site www.datavideo.com for answers to common questions, support requests or contact your local office below.

Please visit our website for latest manual update.
www.datavideo.com/product/ZEK-2

datavideo
www.datavideo.com

@DatavideoUSA @DatavideoIndia2016
@DatavideoEMEA @Datavideojapan
@DatavideoTaiwan @DatavideoLatam
@DatavideoAsia @DatavideoBrasil

@Datavideo
@Datavideo_EMEA
@Datavideo_Taiwan

@DatavideoUSA
@DVTWDVCN

@DatavideoUSA
@DatavideoEurope

All the trademarks are the properties of their respective owners.
(주)데이터비디오테크놀로지스All rights reserved 2020